QUESTIONNAIRE

GARDE-CORPS STOP FALL

☐ **Etude** ☐ **Devis** ☐ **Commande** **Date :** .....

Client : ..... **Réf. chantier :** .....

Pour nous permettre de vous faire la meilleure offre, veuillez joindre à ce questionnaire un plan précis de votre garde-corps ou un fichier DXF/DWG. Merci.

1 - LE PROFILÉ (longueur 5000 mm - coupe droite et à l'onglet, capot d'habillage, joints et cales inclus)

Modèle de profilé choisi

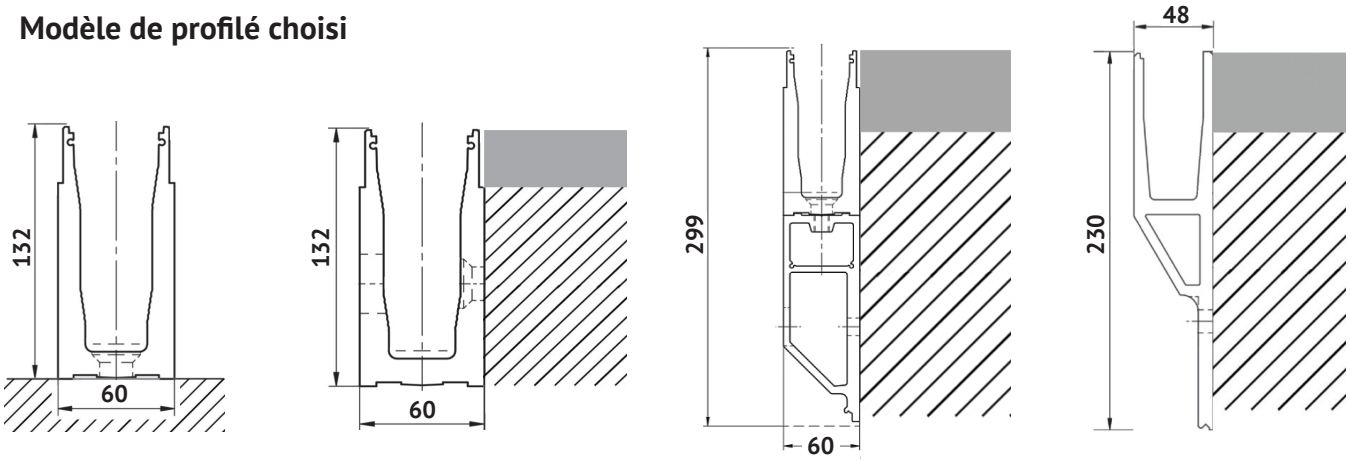

☐ **Stop Fall C1**
pour habitats privatifs, bureaux et ERP (1)
fixation au sol (1 kN)

☐ **Stop Fall C2**
pour habitats privatifs, bureaux et ERP (1)
fixation en applique (1 kN)

☐ **Stop Fall C3**
pour habitats privatifs, bureaux et ERP (1)
fixation en applique (1 kN)

☐ **Stop Fall C4**
pour habitats privatifs et bureaux
fixation en applique (0,6 kN)

(1) ERP : établissement recevant du public.

Pièces additionnelles au profilé
(L standard 5000 mm, comme le profilé)

☐ Capot avec système de drainage (à la place du capot ordinaire)
☐ Capot de retour au sol
☐ Socle déporté (uniquement pour le Stop Fall C1)

Finition du matériau ☐ Alu brut ☐ Alu anodisé E6/EV1

Pour un profilé et pièces additionnelles coupés à une longueur inférieure à 5000 mm, complétez :

Qté	.....	.....	.....	.....	.....	.....	.....	.....	.....	.....	.....
L (mm)	.....	.....	.....	.....	.....	.....	.....	.....	.....	.....	.....

Coupe d'onglets ☐ Joindre plan ou fichier DXF/DWG **Coupe rampant** ☐ Joindre plan ou fichier DXF/DWG

2 - LE VERRE - feuilleté JPP trempé 10.10.3 HST Evasafe

Le verre est livré avec un outil de calage.

Situation ☐ Extérieur ☐ Intérieur

Nature du verre ☐ Clair ☐ Extra clair ☐ Opale Autre .....

☐ Vitrages droits

Qté	L (mm)	H (mm) **1200 mm maxi.**
.....	.....	.....
.....	.....	.....
.....	.....	.....
.....	.....	.....
.....	.....	.....
.....	.....	.....

☐ Vitrages rampants

Qté	L (mm)	L1 (mm)	L2 (mm) si nécéssaire	H (mm) **1200 mm maxi.**
.....	.....	.....	.....	.....
.....	.....	.....	.....	.....
.....	.....	.....	.....	.....
.....	.....	.....	.....	.....
.....	.....	.....	.....	.....
.....	.....	.....	.....	.....

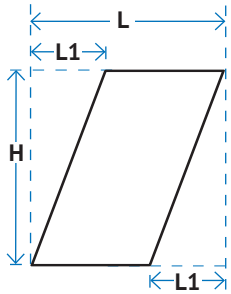

ou

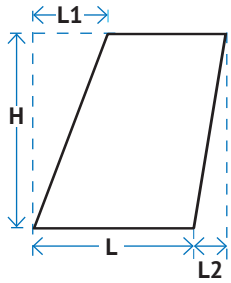

Finition des angles ☐ 90° ☐ Coins mouchés polis ☐ Coins ronds (rayon < 20 mm)

En option ☐ Trous pour main-courante (hors avis technique) - Joindre plan ou fichier DXF/DWG

3 - LES ACCESSOIRES ET PIÈCES DE FINITION

Main courante + joint adapté au vitrage	A l'unité - **L 5000 mm** (indiquez la quantité)	Coupe à dimension (indiquez la quantité x la longueur)
☐ Profil rond à gorge, inox - **Ø 42,4 mm**	.....	.....
☐ Profil rond à gorge, inox - **Ø 48,3 mm**	.....	.....
☐ Profil U inox 304/316 - **24 x 24 mm**	.....	.....

Autres mains courantes - A l'unité uniquement (indiquez la quantité)

☐ Profil extra plat inox + bande adhésive - **L 2500 mm**	.....
☐ Profil rond à gorge, bois véritable - **L 2000 mm**	.....

Embouts et cales (indiquez la quantité)

☐ Cale de réglage entre vitrages de **10 mm**	.....
☐ Cale de réglage entre vitrages de **15 mm**	.....
☐ Embout alu de finition du profilé	.....
☐ Embout de finition inox pour main courante profil rond à gorge	.....

CLIQUEZ ICI POUR ENVOYER VOTRE QUESTIONNAIRE, MERCI.

ENVOI

VIT FRANCE
VIT SA • 233 route de Guichard • BP 131
71600 HAUTEFOND
Tél. 03 85 81 48 08 • Fax 03 85 81 38 30
contact@vit.fr

ATV Groupe VIT
ATV SARL • ZI du Bas Rollet
42480 LA FOUILLOUSE
Tél. 04 77 36 90 06 • Fax 04 77 36 90 23
atv@vit.fr

VARNET Groupe VIT
VARNET SARL • 61 rue L. et G. Bazinet
39300 CHAMPAGNOLE
Tél. 03 84 52 05 89 • Fax 03 84 52 60 52
varnet@vit.fr