FABRICATION **100% FRANCE** par VIT

# VIT Prevent FACILE

- Supports à pince
- Verre : trempé 6 ou 8 mm feuilleté 33/2 ou 44/2
- Dim. passe-documents (uniquement sur verres trempés) : L 250 mm x H 75 mm

LE VERRE, MATÉRIAU **100%** RECYCLABLE

| Réf. produit VIT Prevent Facile | Hauteur (mm) | Largeur (mm) | Nb supports | Poids du verre seul en trempé 6 mm ou en feuilleté 33.2 (kg) | Poids du verre seul en trempé 8 mm ou en feuilleté 44.2 (kg) |
|---|---|---|---|---|---|
| VPF 600/800 T*/F* | 600 | 800 | 2 | 7,2 | 9,6 |
| VPF 600/1000 T*/F* | | 1000 | 2 | 9 | 12 |
| VPF 600/1200 T*/F* | | 1200 | 2 | 10,8 | 14,4 |
| VPF 800/800 T*/F* | 800 | 800 | 2 | 9,6 | 12,8 |
| VPF 800/1000 T*/F* | | 1000 | 2 | 12 | 16 |
| VPF 800/1200 T*/F* | | 1200 | 2 | 14,4 | 19,2 |

* **T** = trempé 6 mm (**T6**) ou 8 mm (**T8**) * **F** = feuilleté 33.2 (**F33**) ou 44.2 (**F44**).
Sur votre commande, bien mentionner la référence du produit souhaité.
Ex. **VPF 600/800 T6** si vous choisissez un verre trempé 6 mm
ou **VPF 800/1000 F44** si vous choisissez un verre feuilleté 44.2

Photos non contractuelles

# VIT Prevent FACILE

PERSONNALISABLE
decoupe
façonnage
impression
sablage

FABRICATION 100% FRANCE par VIT

Le **VIT Prevent Facile** porte bien son nom : prêt à l'emploi en un temps record grâce à ses deux supports pré-percés et munis de pinces, il peut être posé ou solidement fixé à un bureau ou un pupitre.

Temps de montage **3'**

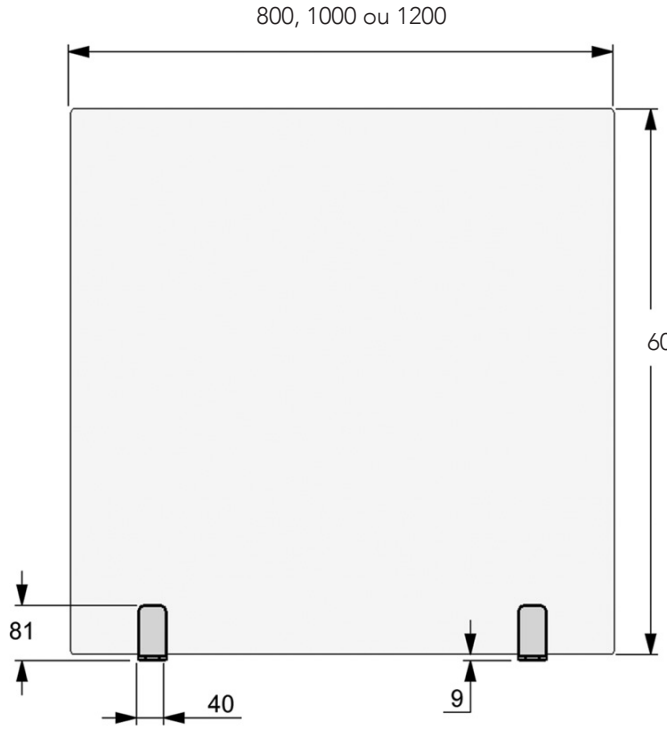


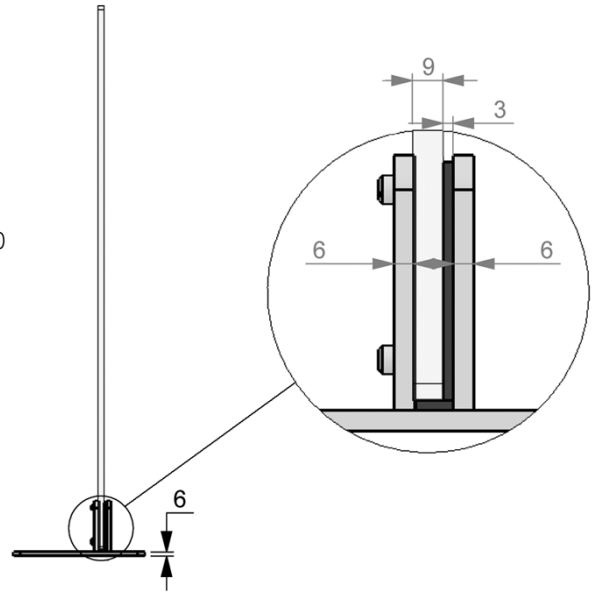


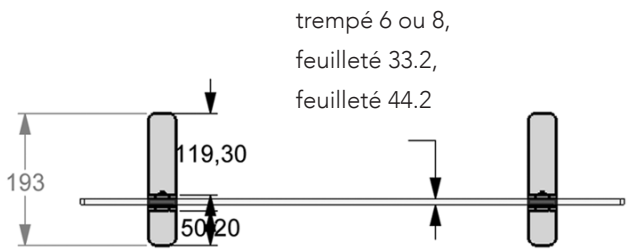


Photos non contractuelles

ECRAN DE PROTECTION TREMPÉ OU FEUILLETÉ


**VIT SA** • 233 route de Guichard • BP 131
71600 HAUTEFOND
Tél. 03 85 81 48 08 • Fax 03 85 81 38 30
contact@vit.fr

**ATV SARL** • ZI du Bas Rollet
42480 La Fouillouse
Tél. 04 77 36 90 06 • Fax 04 77 36 90 23
atv@vit.fr

**VARNET SARL** • 61 rue L. et G. Bazinet
39300 CHAMPAGNOLE
Tél. 03 84 52 05 89 • Fax 03 84 52 60 52
varnet@vit.fr